Приложение №1
к акту №
от _____._____.20____г.

Ситуационный план

План

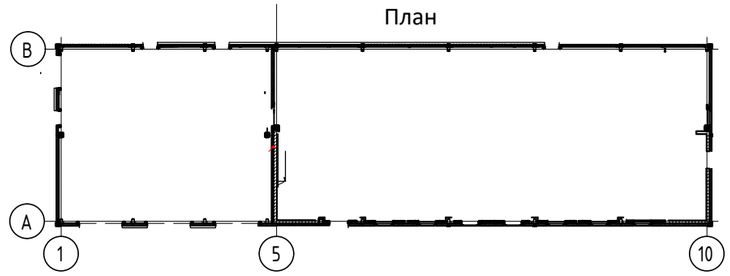

Исполнительная схема №61.17-020.
Монтаж сэндвич-панелей в/о 1-10/А-В.

Фасад в осях В-А

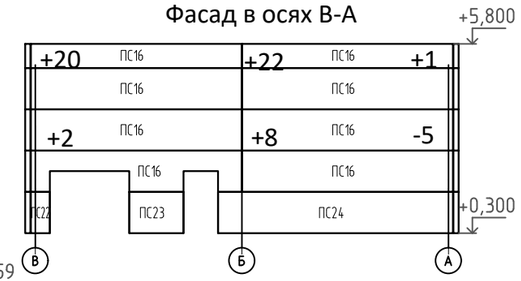

Фасад в осях 1-10

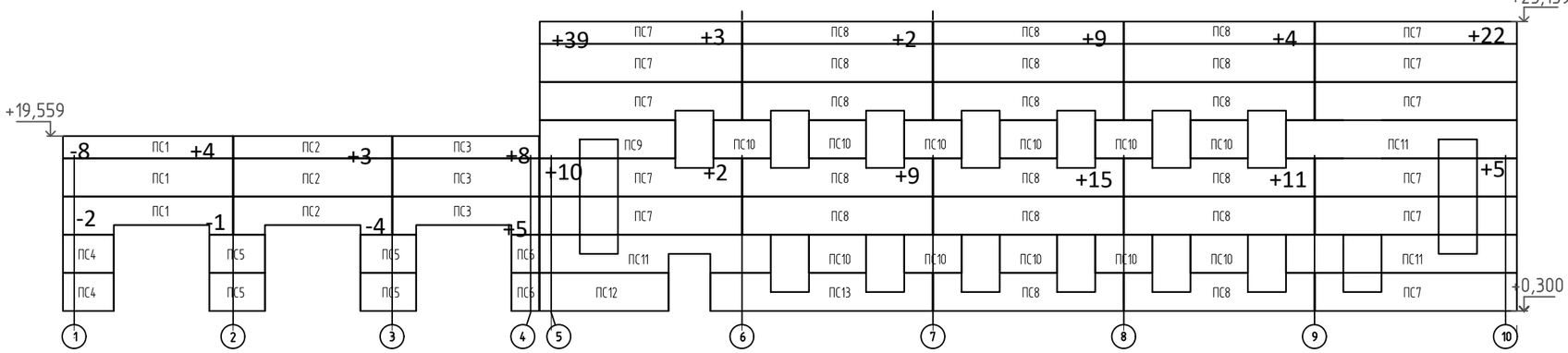

Фасад в осях В-А по оси 5

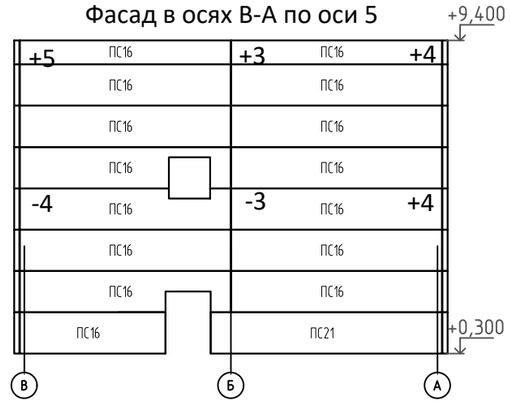

Фасад в осях 10-1

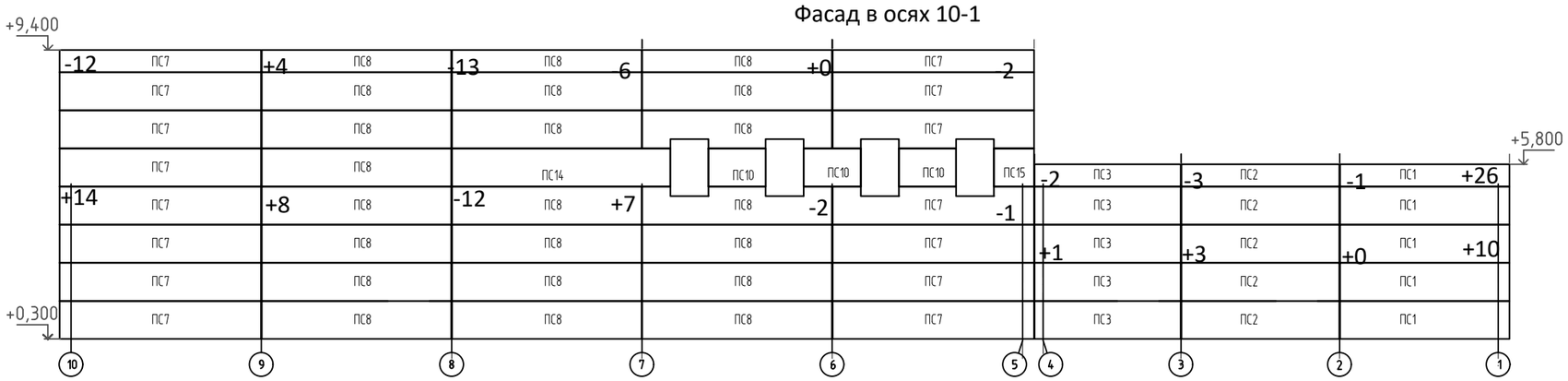

Фасад в осях А-В

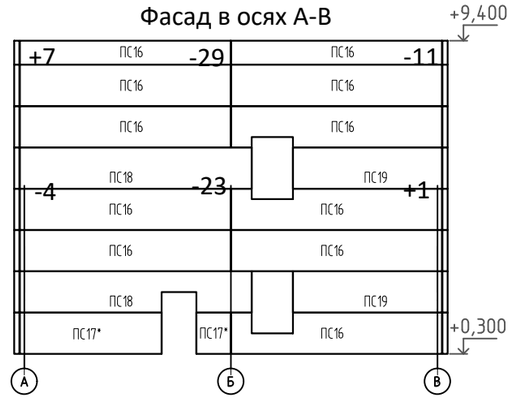

ПРИМЕЧАНИЕ:

1.Система координат МСК 1964 г
2.Система высот – относительная, за отн. отм. 0.000 принята абс. отм. 20,450м.
3.За исходные пункты ГРО использовались: М265,М3,М4.
4.Съёмка выполнена эл. Тахеометр Sokkia SET530R серийный номер 155703
5.Свидетельство о поверке С-ДЭМ/21-02-2024/318630719 действительно до 20.02.2025г.
6.Исполнительная схема выполнена на основе рабочей документации ПП2020РД-1.2-61.17-АР изм.2, Лист 17, 19, 20.
7.Допустимые отклонения (СП 70.13330.2012 табл. 7.1):
3. Отклонение панелей от вертикали – 5мм

Имеются сверхнормативные отклонения от проекта. Требуется согласование.

Ведомость объемов работ.
Панели стеновые трехслойные с утеплителем минеральная вата.

Поз.	Обозначение	Кол-во проект, шт	Кол-во факт,	Площадь проект, $м^2$	Площадь факт, $м^2$	Поз.	Обозначение	Кол-во проект, шт	Кол-во факт,	Площадь проект, $м^2$	Площадь факт, $м^2$
ПС1	ГОСТ 32603-2021	3	3	19.224	19.224	ПС7	ГОСТ 32603-2025	15	15	114.300	114.300
ПС2	ГОСТ 32603-2021	3	3	17.928	17.928	ПС8	ГОСТ 32603-2026	22	22	157.872	157.872
ПС3	ГОСТ 32603-2021	3	3	16.596	16.596	ПС10	ГОСТ 32603-2027	3	3	6.480	6.480
ПС4	ГОСТ 32603-2021	2	2	3.840	3.840	ПС14	ГОСТ 32603-2028	1	1	8.268	8.268
ПС5	ГОСТ 32603-2021	4	4	8.400	8.400	ПС15	ГОСТ 32603-2029	1	1	1.512	1.512
ПС6	ГОСТ 32603-2021	6	6	6.264	6.264	ПС16	ГОСТ 32603-2030	11	11	80.784	80.784
ПС7	ГОСТ 32603-2021	11	11	83.820	83.820	ПС17	ГОСТ 32603-2031	1	1	6.132	6.132
ПС8	ГОСТ 32603-2021	17	17	121.992	121.992	ПС18	ГОСТ 32603-2032	2	2	16.152	16.152
ПС9	ГОСТ 32603-2021	1	1	5.112	5.112	ПС19	ГОСТ 32603-2033	2	2	10.392	10.392
ПС10	ГОСТ 32603-2021	11	11	23.760	23.760	ПС16	ГОСТ 32603-2034	14	14	102.816	102.816
ПС11	ГОСТ 32603-2021	3	3	26.136	26.136	ПС20	ГОСТ 32603-2035	1	1	5.076	5.076
ПС12	ГОСТ 32603-2021	1	1	4.860	4.860	ПС21	ГОСТ 32603-2036	1	1	8.064	8.064
ПС13	ГОСТ 32603-2021	1	1	8.388	8.388	ПС16	ГОСТ 32603-2037	8	8	58.752	58.752
ПС1	ГОСТ 32603-2022	5	5	32.040	32.040	ПС22	ГОСТ 32603-2038	1	1	0.660	0.660
ПС2	ГОСТ 32603-2023	5	5	29.880	29.880	ПС23	ГОСТ 32603-2039	1	1	1.884	1.884
ПС3	ГОСТ 32603-2024	5	5	27.660	27.660	ПС24	ГОСТ 32603-2040	1	1	8.184	8.184
						ИТОГО:		166	166	1 023.228	1 023.228

Условные обозначения:

+7,+2,...,+5 – отклонение от вертикали наружу, мм;

-1, -3, ..., -5 – отклонение от вертикали внутрь, мм;

Изм.	Кол.уч.	Лист	№ док.	Подпись	Дата
Гл. инженер		Ясинский В.И.			
Нач. участка		Молин В.Н.			
Геодезист		Афанасенко А.С.			
Геод. ОТН"ГСП"		Панарин Е.В.			
Гл. инженер "ГСП"		Сухов А.А.			

ПП2020РД-1.2-61.17-АР

"Аэропортовый комплекс на аэродроме "Левашово". этап. Сектор Гражданской авиации (создание технической возможности эксплуатации гражданских судов по МК-258). Этап I.II

Служебное здание АС

Стадия	Лист	Листов
ИД	1	1

Исполнительная схема №61.17-020.
Монтаж сэндвич-панелей в/о 1-10/А-В.

ООО "АИР Магистраль"

Согласовано

Взам. инв. №

Подп. и дата

Инв. № подл.